# Katrin Hygiene Abfallbehälter 8 Liter

91851

- Kompaktes Design mit Klappdeckel.
- Erhältlich in weiß und schwarz, passend zum Rest des Inclusive Spendersortiments.
- 8 Liter Fassungsvermögen.
- Mit optionaler Wandhalterung.

ISO 9001 ISO 14001

## Produkt

| | | | |
|---|---|---|---|
| x 240 mm | Weiß | 1,1 kg |
| y 360 mm | | |
| z 170 mm | | |

## Transportverpackung

| | | | |
|---|---|---|---|
| x 265 mm | 1 | 0,923 kg |
| y 305 mm | | 6414300091851 |
| z 190 mm | | |

## Paletteninformation

| | | | |
|---|---|---|---|
| x 800 mm | 112 | 128,676 kg |
| y 2285 mm | | 6414300091868 |
| z 1200 mm | | |

## Abmessungen

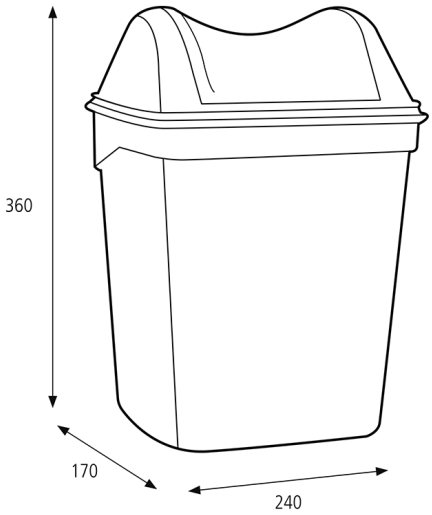


## Montageanleitung

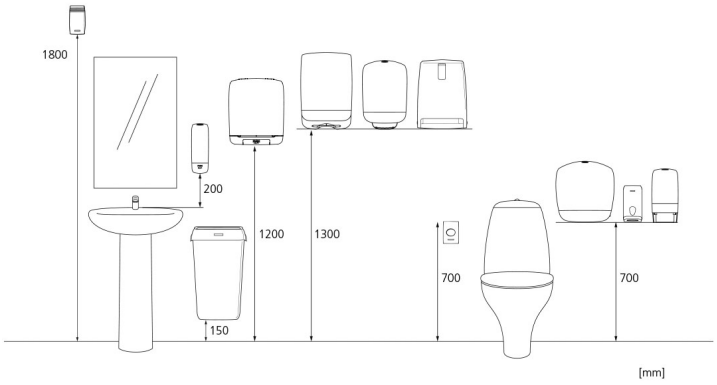



Copyright © Metsä Tissue Corporation