Katrin Inclusive Gigant L Distributeur papier toilette

92162

- Distributeur de papier toilette pour gros rouleaux (Gigant), disponible en deux tailles□: S et L.
- Libre choix lors de l'utilisation de la fonction de verrouillage (avec ou sans clé).
- Support de reste de rouleau pliable en option sur le côté.
- Les gros rouleaux de papier toilette conviennent particulièrement aux espaces très fréquentés.
- Moins besoin de chercher l'extrémité perdue du rouleau de papier grâce à la zone de prélèvement de papier repensée.
- Détachement facile du papier grâce à des arêtes supplémentaires à l'avant et sur le côté du distributeur.
- Les distributeurs Katrin Gigant L sont adaptés aux gros rouleaux de tailles□L et M.
- Les distributeurs Katrin Gigant S sont adaptés aux gros rouleaux de taille□S.
- Nouveau frein de rouleau flexible pour une délivrance améliorée du papier.

ISO 9001 ISO 14001

Produit

x 342 mm	Noir	1,257 kg
y 356 mm		
z 149 mm		

Emballage pour le transport

x 345 mm	1	1,608 kg
y 368 mm		6414300090083
z 156 mm		

Information concernant la palette

x 800 mm	48	102,334 kg
y 1254 mm		6414300090090
z 1200 mm		

Dimensions

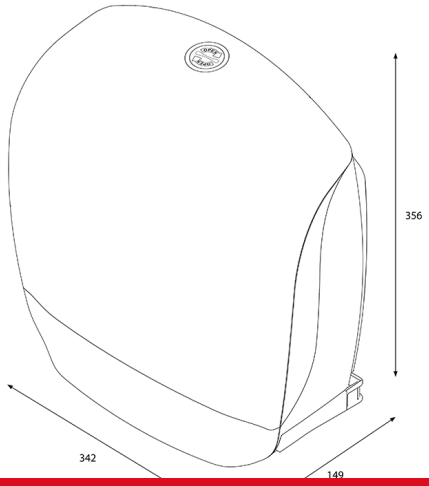

Instructions de montage

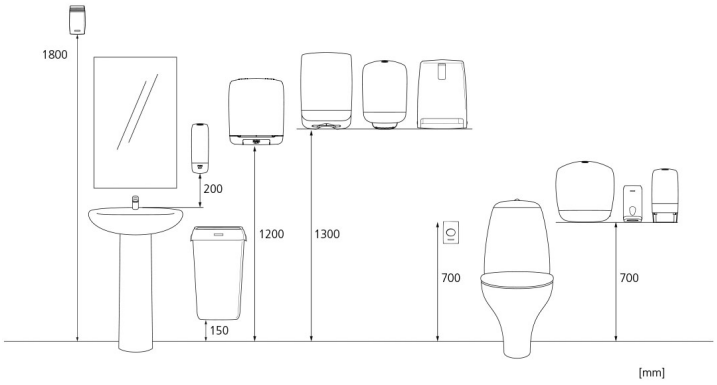

Copyright © Metsä Tissue Corporation