Katrin Inclusive Gigantbox S

90069

- Dispenser per rotoli grandi di carta igienica (“Gigant”), disponibile in due misure: S e L.
- Libera scelta per la funzione di chiusura (con o senza chiave).
- Contenitore di rotoli consumati con opzione di apertura laterale.
- I rotoli grandi di carta igienica sono adatti specialmente a servizi dall’uso frequente.
- Non è più necessario cercare l’inizio del rotolo, grazie alla bocca di emissione della carta dal nuovo design.
- Grazie ai bordi di taglio addizionali davanti e ai lati, lo strappo della carta è più facile.
- Il dispenser Katrin Gigant L è adatto per rotoli grandi delle misure L e M.
- Il dispenser Katrin Gigant S è adatto per rotoli grandi della misura S.
- Nuovi freni flessibili per i rotoli, per un rilascio ottimizzato della carta.

ISO 9001 ISO 14001

Prodotto

x	239 mm
y	245 mm
z	151 mm

Bianco

0,75 kg

Imballo trasporto

x	244 mm
y	254 mm
z	154 mm

1

0,935 kg

6414300090069

Informazione pallet

x	800 mm
y	1166 mm
z	1200 mm

100

118,65 kg

6414300090076

Dimensioni

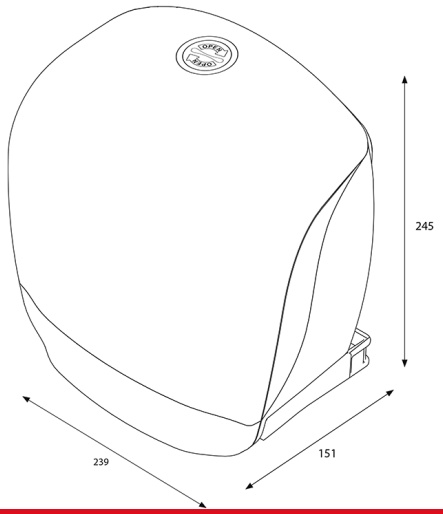

Instruzioni montaggio

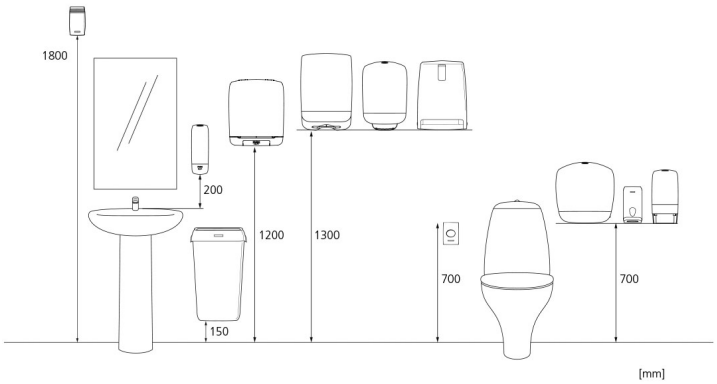

Copyright © Metsä Tissue Corporation