Katrin Inclusive Centerfeed Spender M

90120

- Freie Wahl bei der Nutzung der Schließfunktion (mit oder ohne Schlüssel).
- Einfaches Einlegen einer neuen Rolle dank der neuen frontalen Öffnung im Rollenhalter.
- Kein Suchen mehr nach dem verloren gegangenen Ende der Papierrolle dank des neu designten Papierentnahmebereich.
- Einfacher Papierabriss nach vorne sowie seitlich dank der optimierten Abrisskanten.

ISO 9001 ISO 14001

Produkt

x	263 mm
y	403 mm
z	240 mm

Weiß

1,586 kg

Transportverpackung

x	266 mm
y	425 mm
z	240 mm

1

2,015 kg

6414300090120

Paletteninformation

x	800 mm
y	1000 mm
z	1200 mm

30

85,6 kg

6414300090137

Abmessungen

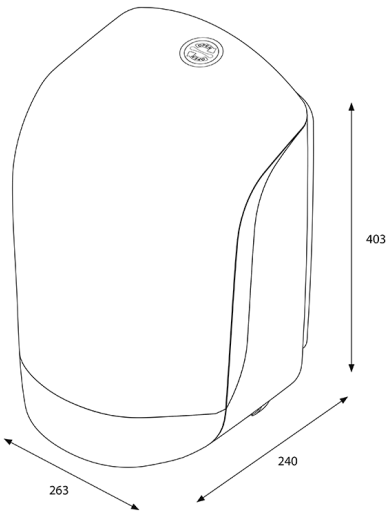

Montageanleitung

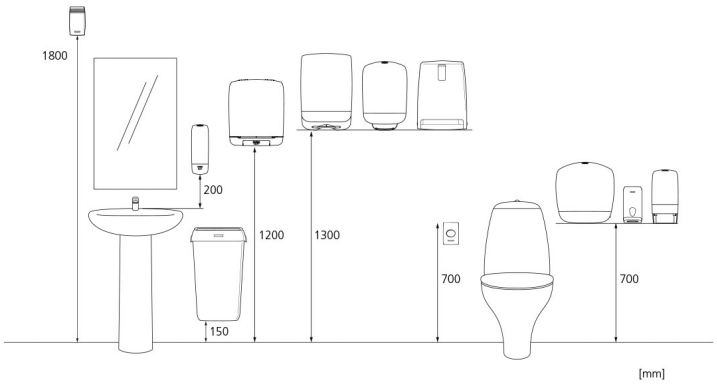

Copyright © Metsä Tissue Corporation