# Katrin Inclusive Dispenser Centrefeed S

90106

- Libera scelta per la funzione di chiusura (con o senza chiave).
- È facile aggiungere un nuovo rotolo grazie alla nuova apertura frontale nel contenitore.
- Basta cercare l'inizio del rotolo, grazie alla bocca di emissione della carta dal nuovo design.
- Grazie ai bordi di taglio ottimizzati, lo strappo è facile sia in avanti sia lateralmente.

ISO 9001 ISO 14001

## Prodotto

| | | | |
|---|---|---|---|
| x 186 mm | Bianco | 0,978 kg |
| y 344 mm | | |
| z 174 mm | | |

## Imballo trasporto

| | | | |
|---|---|---|---|
| x 191 mm | 1 | 1,182 kg | |
| y 356 mm | | 6414300090106 | |
| z 174 mm | | | |

## Informazione pallet

| | | | |
|---|---|---|---|
| x 800 mm | 72 | 110,254 kg | |
| y 1218 mm | | 6414300090113 | |
| z 1200 mm | | | |

## Dimensioni

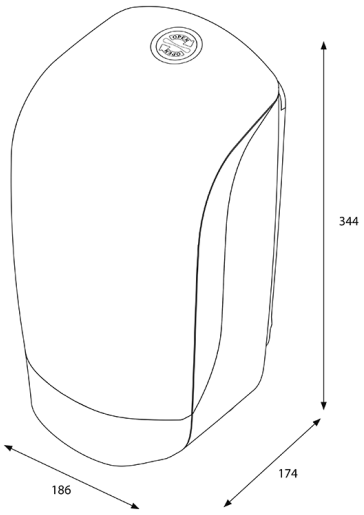


## Instruzioni montaggio

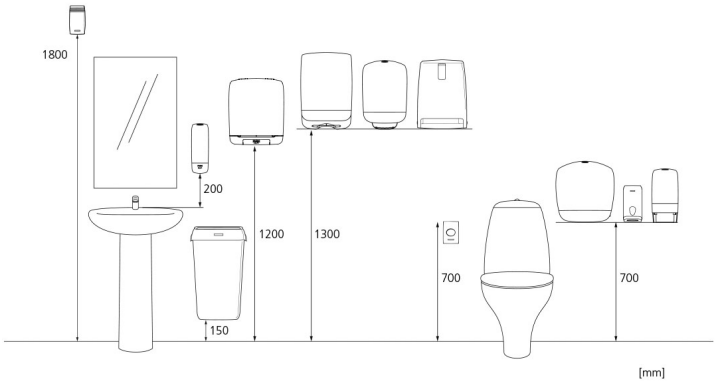



Copyright © Metsä Tissue Corporation