Katrin Inclusive System Dispenser carta igienica

104605

- Disponibile in due versioni: con o senza acchiapparotoli.
- Adatto per 2 rotoli di carta igienica System.
- Libera scelta per la funzione di chiusura (con o senza chiave).
- Prelevamento di carta senza interruzioni grazie al sistema automatico di trasferimento del rotolo e un nuovo freno per rotoli (facilmente regolabile grazie a una rotella).
- Ricambio facile e rapido.
- Il secondo rotolo si può già inserire mentre il primo è in uso: così c'è sempre carta disponibile. 1.360–1.836 fogli a seconda della qualità della carta.
- Grazie al nuovo design la carta si trova sempre sul lato anteriore della bocca del dispenser.

ISO 9001 ISO 14001

Prodotto

x 154 mm	
y 313 mm	
z 174 mm	
Nero	
0,871 kg	

Imballo trasporto

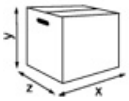

x 316 mm	
y 177 mm	
z 157 mm	
1	
1,08 kg	
6414300104582	

Informazione pallet

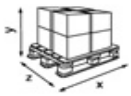

x 800 mm	
y 1249 mm	
z 1200 mm	
98	
130,99 kg	
6414300104599	

Dimensioni

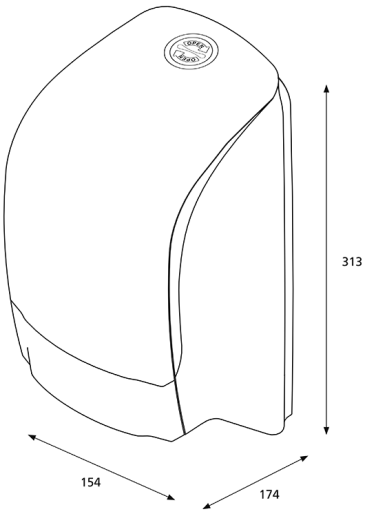

Instruzioni montaggio

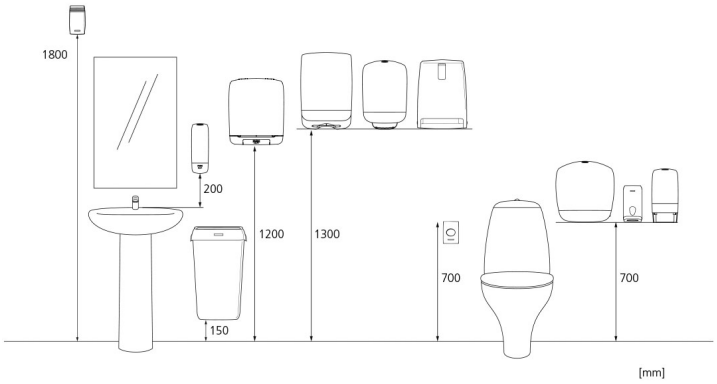

Copyright © Metsä Tissue Corporation