Katrin poubelle avec couvercle 25 l

91899

- Les poubelles noires et blanches complètent à merveille la gamme de distributeurs Inclusive.
- Il est inutile de toucher le couvercle.
- Avec support mural en option.

ISO 9001 ISO 14001

Produit

x 330 mm	
y 550 mm	
z 230 mm	
Blanc	
2,2 kg	

Emballage pour le transport

x 335 mm	
y 600 mm	
z 235 mm	
2	
5,19 kg	
VE	
6414300091899	

Information concernant la palette

x 800 mm	
y 2285 mm	
z 1200 mm	
39	
227,71 kg	
6414300091905	

Dimensions

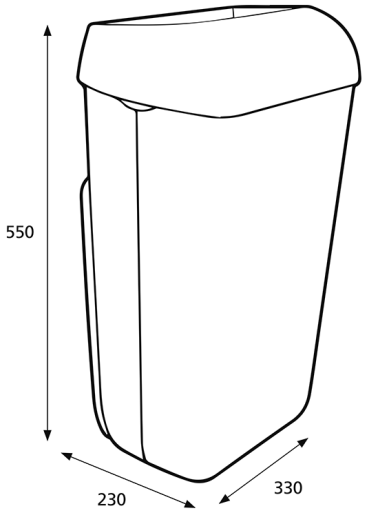

Instructions de montage

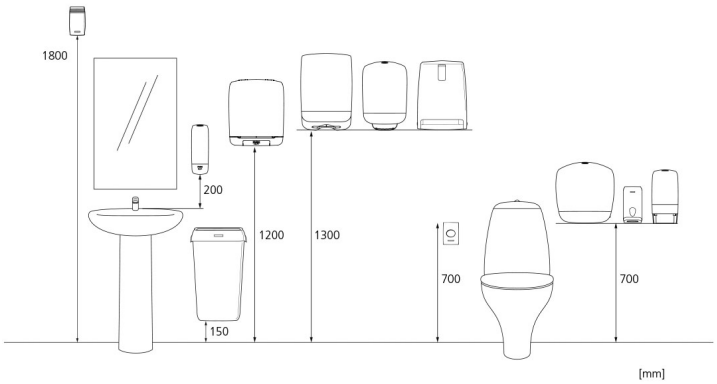

Copyright © Metsä Tissue Corporation